Schnitt A-A

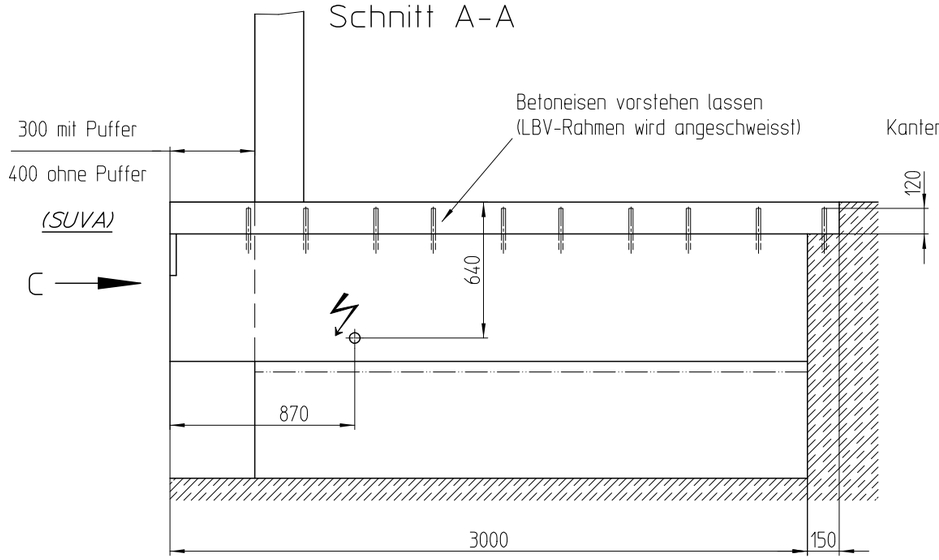

Schnitt B-B

um 90° gedreht

*) kann unter Berücksichtigung der Belastung auch kleiner ausgeführt werden

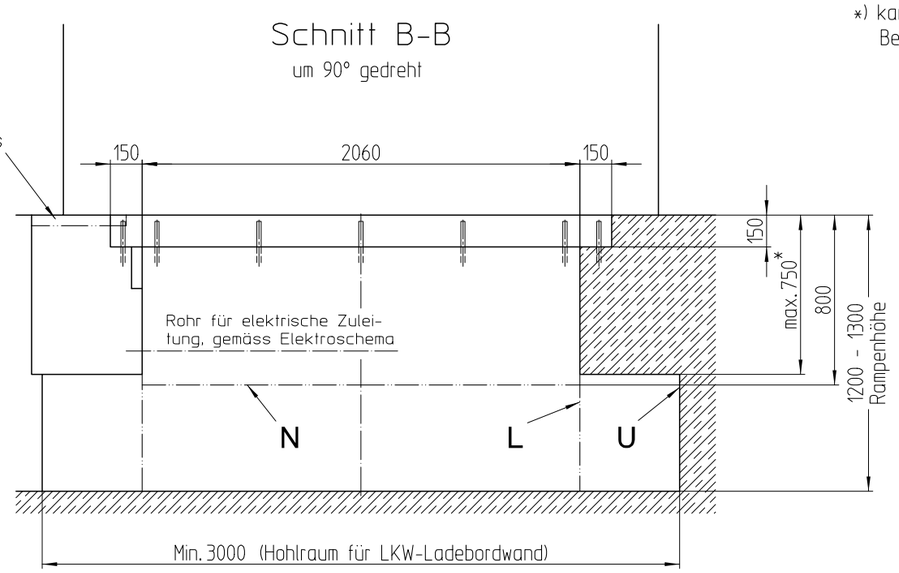

Provisorischer Plan

definitiver Plan nach Auftragserteilung

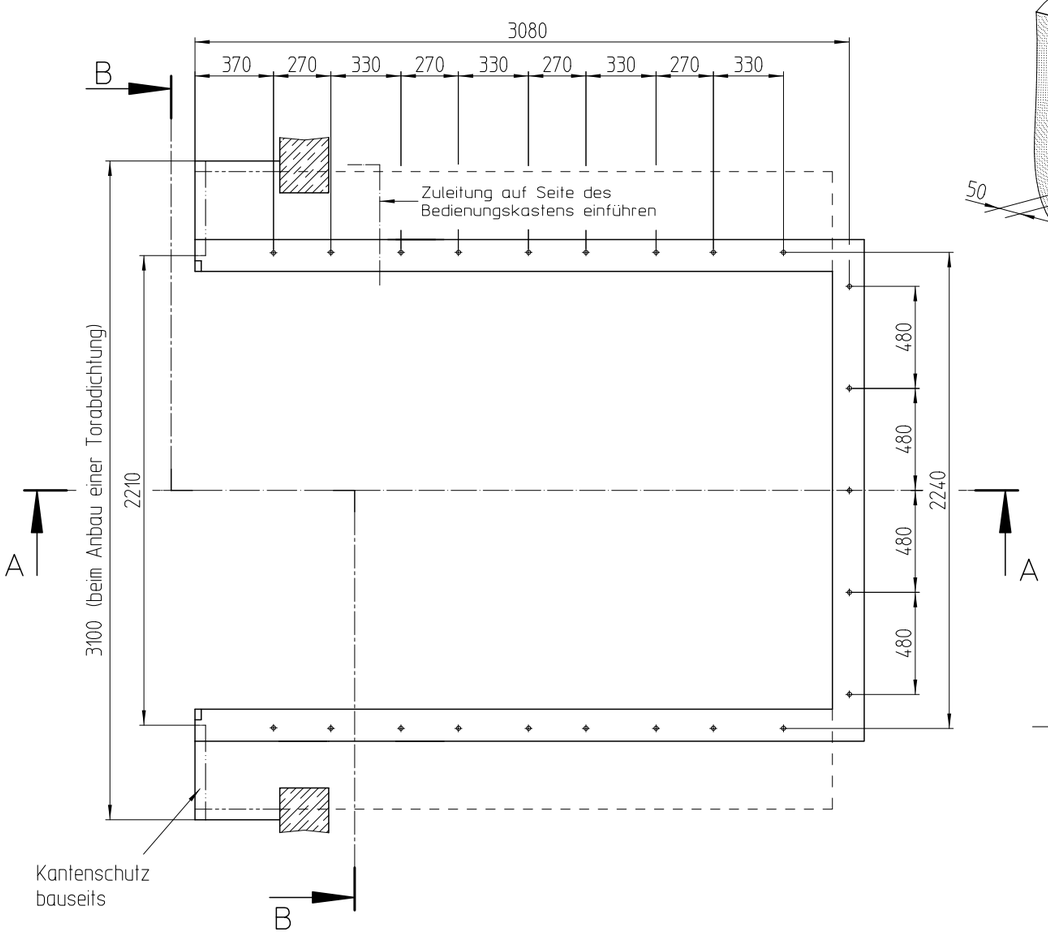

Ansicht C

(1:10)

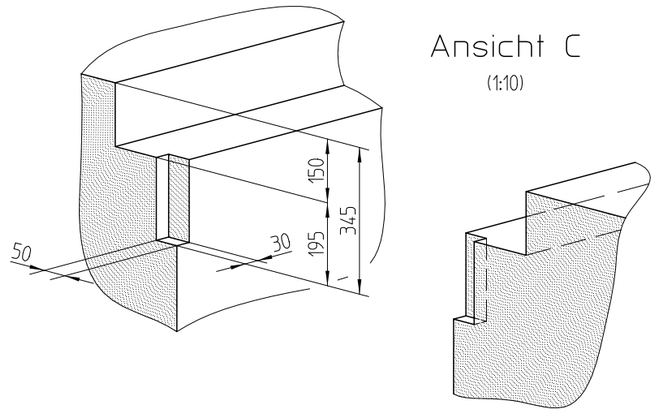

Rahmenbelastung bei 6000 kg Tragkraft

Bei 10000 kg Tragkraft sind die Belastungen um 70% zu erhöhen.

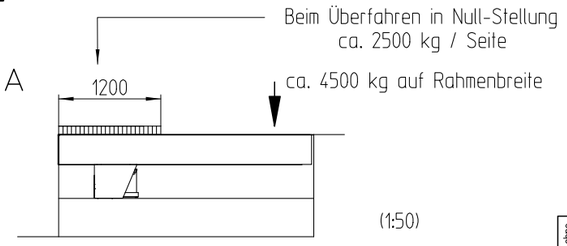

(1:50)

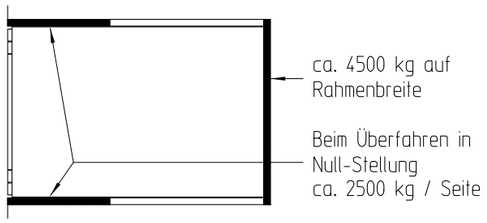

Masse

Alle Masse in Millimeter. Lichtmasse genau einhalten.
Max. Toleranz +/- 10mm

Montage

Anpassrampe und Eisenumrandung werden gemeinsam geliefert und in die Baugrube versetzt. Zufahrt mit Lkw muss bis unmittelbar vor die Grube gewährleistet sein!
Die genaue Höhe kann mittels 4 Schrauben in allen Ecken justiert werden.

Bauseitig

- Eingiessen der Eisenumrandung. Betonqualität gemäss Ingenieur.
- Elektroanschluss gemäss Elektroschema durch konzessionierten Elektriker (Probelauf erst nach Aushärtung des Betons)
- Vordere Querverbindung entfernen und Gummipuffer (sofern vorgesehen) auf Rahmenfrontplatte schrauben.

U Standardvariante mit Hohlraum unter Anpassrampe für auf Vorplatzniveau abgesenkte Lastwagen-Ladebordwand.

N Minimale Grubenabmessungen wenn aus Platz- und bautechnischen Gründen Variante "U" nicht gewählt werden kann.

L Im Prinzip analog Variante "N" jedoch ohne Grubenboden (gerade Seitenwände über ganze Rampenhöhe)

! Bei allen Varianten ist die Anpassrampe funktionsmässig und masslich identisch.

Diese Zeichnung ist unser geistiges Eigentum ! Sie darf ohne unsere Einwilligung weder ingenöve kopiert, noch zur Anfertigung gebraucht oder Dritterpersonen bekanntgegeben werden !

Index	Datum	Änderer	Änderungsgrund
B	15.10.2003	karth	fixierung des Rahmens durch Betonstahl und Ausschnitt für Pufferplatte
A	07.01.2003	karth	massstäblich gezeichnet

Kom.-Nummer
A-Nummer
Behandlung

Bezeichnung

Schachtplan LBV 200/..-300

Bemerkung LBV 200/..-300 (SUVA)

Massstab	
1:20	
1:10	
1:50	

Datum	Gezeichnet
26.11.1999	voegelin
Datum	Geprüft
15.10.2003	karth
Ersetzt durch :	
Ersatz für :	

TRAPO KÜNG AG
Ein Unternehmen von ThyssenKrupp Aufzüge AG
Basel

Zchn.Art	Format	Nummer	Index
F	2	233552	B